40W2灯用安定器「LF9840F」
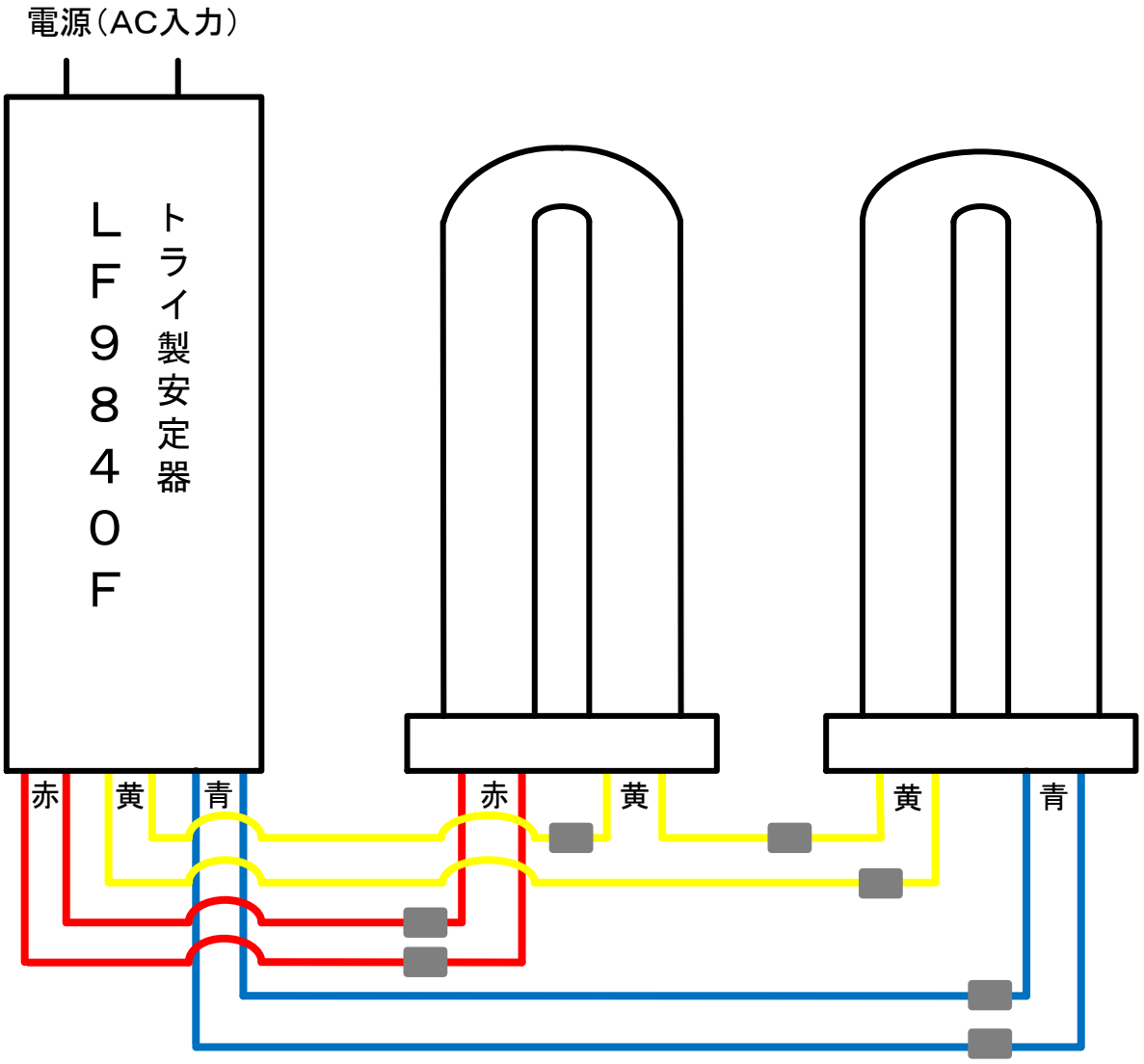
FPL・FHP器具の配線方法